Руководство по эксплуатации канализационных насосов моделей: НК-250, НК-400, НК-400А, НК-100, НК-100-Н, НК-800, НК-800-Т.

Благодарим Вас за покупку изделия нашей марки!

Мы гарантируем Вам высокое качество и долгий срок службы нашего изделия. Приобретенное Вами изделие может иметь несущественные отличия от параметров, указанных в данном руководстве по эксплуатации, не ухудшающие его эксплуатационные характеристики.

Внешний вид насосов:

НК-250	**НК-400**
НК-400А	**НК-100, НК-100-Н**
НК-800	**НК-800-Т**

Содержание.

1. Введение.	Стр. 2
2. Предназначение.	Стр. 2-3
3. Комплектация.	Стр. 3

3.1. Изображения комплектующих.	Стр. 3-5
3.2. Расшифровка обозначений.	Стр. 5
4. Технические характеристики.	Стр. 6
5. Графики гидравлической производительности.	Стр. 7-8
6. Схемы устройства насосов. Установочные размеры.	Стр. 8-12
7. Примеры установки насосов.	Стр. 12-14
8. Установка насоса.	Стр. 14-16
9. Подключение к канализации.	Стр. 16-18
10. Электрическое подключение.	Стр. 19
11. Меры предосторожности.	Стр. 20
12. Чистка.	Стр. 21
13. Хранение.	Стр. 21
14. Возможные неисправности и способы их устранения.	Стр. 21-22
15. Гарантийные обязательства.	Стр. 22-23
16. Рекламный проспект.	Стр. 24
17. Гарантийный талон.	Стр. 25

1. Введение.

Уважаемый покупатель, VODOTOK – это новейшие разработки, высокое качество, надёжность и внимательное отношение к нашим покупателям. Надеемся, что Вам понравится наша продукция, и в дальнейшем Вы будете выбирать изделия нашей компании! Мы уделяем особое внимание безопасности реализуемой продукции. Заботясь о покупателях, мы стремимся сочетать высокое качество и абсолютную безопасность используемых при производстве материалов. Пожалуйста, обратите Ваше внимание на то, что эффективная и безопасная работа, а также надлежащее техническое обслуживание изделия возможно только после внимательного изучения Вами данного «Руководства по эксплуатации». При покупке изделия, рекомендуем Вам проверить комплектность поставки и отсутствие возможных повреждений, возникших при транспортировке или хранении на складе продавца. При этом указанные в данном руководстве принадлежности не в обязательном порядке могут входить в комплект поставки. Проверьте также наличие и заполнение гарантийного талона, дающего право на бесплатное устранение заводских дефектов в гарантийный период. **На гарантийном талоне обязательно должны присутствовать: дата продажи, индивидуальный номер изделия (при его наличии), печать (при её наличии) и разборчивая подпись продавца.**

2. Предназначение.

Данные канализационные насосы предназначены для отвода канализационных и сточных вод от находящейся ниже уровня канализационного коллектора системы отвода, а также для установки в местах, где невозможно или нецелесообразно организовать канализацию самотеком. Основными преимуществами данных насосов являются: 1. Все части, контактирующие с водой, имеют антикоррозионное покрытие или изготовлены из не поддающихся коррозии материалов; 2. Измельчающий нож изготовлен из высококачественной нержавеющей стали марки AISI 304;

3. Сердечники статора и ротора изготовлены из холоднокатаной стали, что значительно улучшает их характеристики; 4. Медная обмотка статора имеет повышенные индукционные характеристики; 5. Встроенная в обмотку статора термозащита, предотвращающая перегрев мотора; 6. Полностью автоматизированная работа; 7. Компактный размер для удобной установки;
8. Насосы моделей НК-800, НК-800-Т имеют звуковую сигнализацию о неполадках; 9. Насос модели НК-800-Т имеет ремонтную панель для извлечения мотора в сборе и электронное управление работой мотора насоса; данный насос может использоваться и на коммерческих объектах, например, в офисах, ресторанах, отелях и т. д. 10. Насос модели НК-100 имеет алюминиевый корпус мотора, увеличивающий срок службы насоса в 3 раза.
Насос модели НК-400 обладает следующими преимуществами: 1. Низкий уровень шума; 2. Многофункциональность; 3. Легкое и быстрое открытие крышки насоса; 4. Низкое расположение входных отверстий; 5. Новый корпус микровыключателя с улучшенной герметизацией, без использования клея; 6. Возможность открытия крышки корпуса микровыключателя для его быстрой замены на новый.
Внимание! Данные канализационные насосы, за исключением насоса модели НК-800-Т , предназначены только для бытового использования! Насос модели НК-800-Т предназначен для бытового и коммерческого использования.

3. Комплектация:

Насос в сборе – 1 шт.; Комплект соединительных патрубков - 1 комплект (для моделей НК-100, НК-400, НК-400А, НК-800-Т); Соединительный патрубок – 1 шт. (для модели НК-800); Комплект хомутов – 1 комплект;
Заглушка отверстия для унитаза - 1 шт. (для моделей НК-100, НК-100-Н, НК-400, НК-400А, НК-800); Заглушка для входного отверстия – 2 шт. (для моделей НК-250, НК-100, НК-100-Н, НК-400, НК-400А, НК-800, НК-800-Т);
Угловой патрубок для подключения выходного трубопровода – 1 шт. (для моделей НК-250, НК-400, НК-400А, НК-800-Т); Комплект фиксирующих креплений к полу с саморезами – 1 комплект (для моделей НК-250, НК-400, НК-400А, НК-800);
Гайка – 2 шт. (для моделей НК-250, НК-800); Руководство по эксплуатации – 1 шт.; Упаковка – 1 шт. ***Производитель оставляет за собой право изменять вышеуказанную комплектацию.**

3.1. Изображения комплектующих.

Изображение	Наименование
	Комплект хомутов (для моделей НК-100, НК-400, НК-400А).
	Комплект хомутов (для модели НК-800-Т).
	Заглушка отверстия для унитаза и хомут (для моделей НК-100, НК-400, НК-400А).

	Комплект соединительных патрубков (для модели НК-100).
	Заглушки для входных отверстий (для модели НК-100).
	Заглушки для входных отверстий (для моделей НК-400, НК-400А, НК-800-Т).
	Комплект соединительных патрубков (для моделей НК-400, НК-400А, НК-800-Т).
	Угловой патрубок для подключения выходного трубопровода (для моделей НК-400, НК-400А).
	Угловой патрубок для подключения выходного трубопровода (для модели НК-800-Т).
	Комплект фиксирующих креплений к полу с саморезами (для моделей НК-250, НК-400, НК-400А, НК-800).
	Угловой патрубок для подключения выходного трубопровода (для модели НК-250).
	Хомут (для модели НК-250).
	Заглушки для входных отверстий (для модели НК-250).
	Гайки (для моделей НК-250, НК-800).

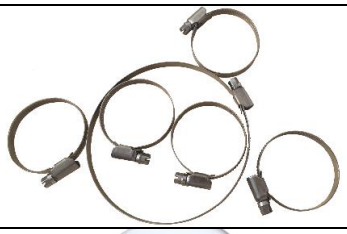	Комплект хомутов (для моделей НК-100-Н, НК-800).
	Заглушка отверстия для унитаза (для моделей НК-100-Н, НК-800).
	Заглушки для входных отверстий (для моделей НК-100-Н, НК-800).
	Угловой патрубок для подключения выходного трубопровода (для модели НК-800).
	Соединительный патрубок (для модели НК-800).

3.2. Расшифровка обозначений.

Модель	Подключаемые сантехнические приборы
НК-100	
НК-100-Н	
НК-250	
НК-400	
НК-400А	
НК-800	
НК-800-Т	

Условные обозначения.

	Унитаз.		Ванна.
	Раковина.		Стиральная машина.
	Душевая кабина.		Кондиционер.
	Биде.		

Внимание! Максимальная температура перекачиваемой жидкости для насосов моделей НК-400А, НК-800, НК-800-Т составляет +50°С! Перекачивание жидкости с более высокой температурой приведет к негарантийной поломке насоса.

4. Технические характеристики.

Модель/ Пара-метры	НК-250	НК-400	НК-400А	НК-100	НК-100-Н	НК-800	НК-800-Т
Потребляемая мощность, Вт	250	400	400	600	600	800	910
Полезная мощность, Вт	225	280	280	450	450	650	640
Параметры сети питания	220В/ 50Гц						
Максимальная производительность, л/мин	120	145	145	240	240	180	180
Номинальная производительность, л/мин	60	85	85	123	123	110	110
Максимальная высота подъема, м	10	8	8	10	10	9	9
Номинальная высота подъема, м	6,5	4,5	4,5	7,8	7,8	5,5	5,5
Максимальная длина трубопровода по горизонтали, м	100	80	80	100	100	90	90
Диаметр(-ы) входного(-ых) отверстия(-ий), дюйм(-ы)	1 1/2	1 1/2; 4	1 1/2; 4	1 1/2; 4	1 1/2; 4	1 1/2; 4	1 1/2; 4
Диаметры патрубков входных отверстий, дюйм	-	1 3/4; 2	1 3/4; 2	-	-	1 3/4; 2	1 3/4; 2
Диаметр выходного отверстия, дюйм	1 1/4	1 3/4	1 3/4	1 1/2	1 1/2	1 3/4	1 1/4
Диаметры патрубка выходного отверстия, дюйм	3/4	3/4;1 1/4; 1 1/2	3/4;1 1/4; 1 1/2	1 1/2	-	3/4;1 1/4; 1 1/2	3/4;1 1/4; 1 1/2
Пусковой ток, А	5,7	9,1	9,1	13,65	13,65	18,2	20,7
Рабочий ток, А	1,14	1,82	1,82	2,73	2,73	3,64	4,14
Диапазон РН перекачиваемой жидкости	4-10						
Максимальная температура перекачиваемой жидкости, °С	+75*	+75*	+50	+90	+90	+50	+50
Класс защиты	IPX7	IPX4					
Длина сетевого кабеля, м	1,2						

*не более 1 часа единовременно. Потребляемая мощность указана при эксплуатации насоса в оптимальных параметрах и является приблизительной, может изменяться при эксплуатации насоса в иных параметрах! Внимание! Производитель имеет право изменять вышеуказанные технические характеристики в целях улучшения эксплуатационных характеристик изделия.

5. Графики гидравлической производительности.

Внимание! Расчетным оптимальным параметрам работы насоса соответствует центральная область графика гидравлической производительности. Эксплуатация насоса в режимах, соответствующим краям графика, может привести к перегреву мотора и негарантийной поломке насоса.

5.1. Модель НК-250.

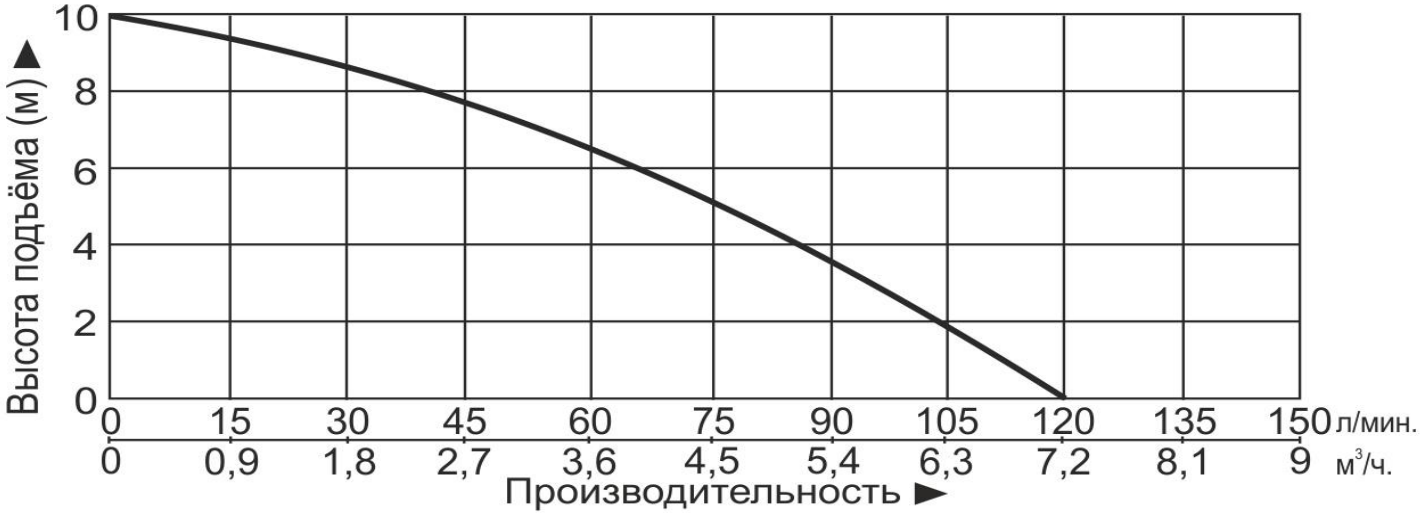

5.2. Модели НК-400, НК-400А.

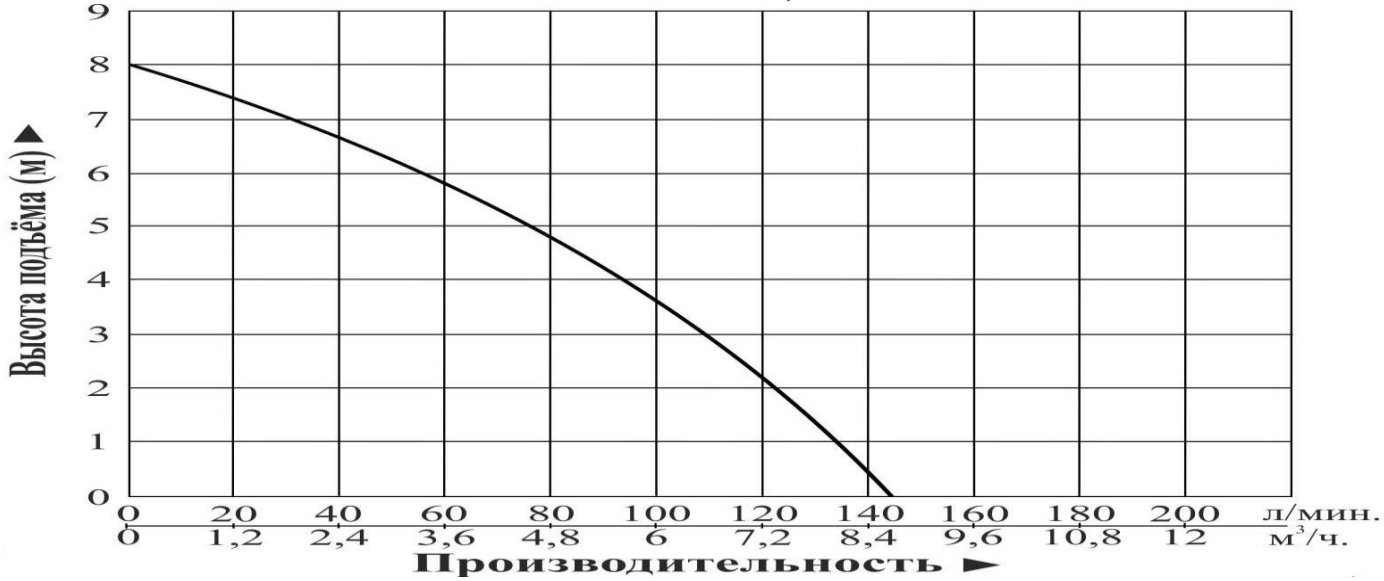

5.3. Модели НК-100, НК-100-Н.

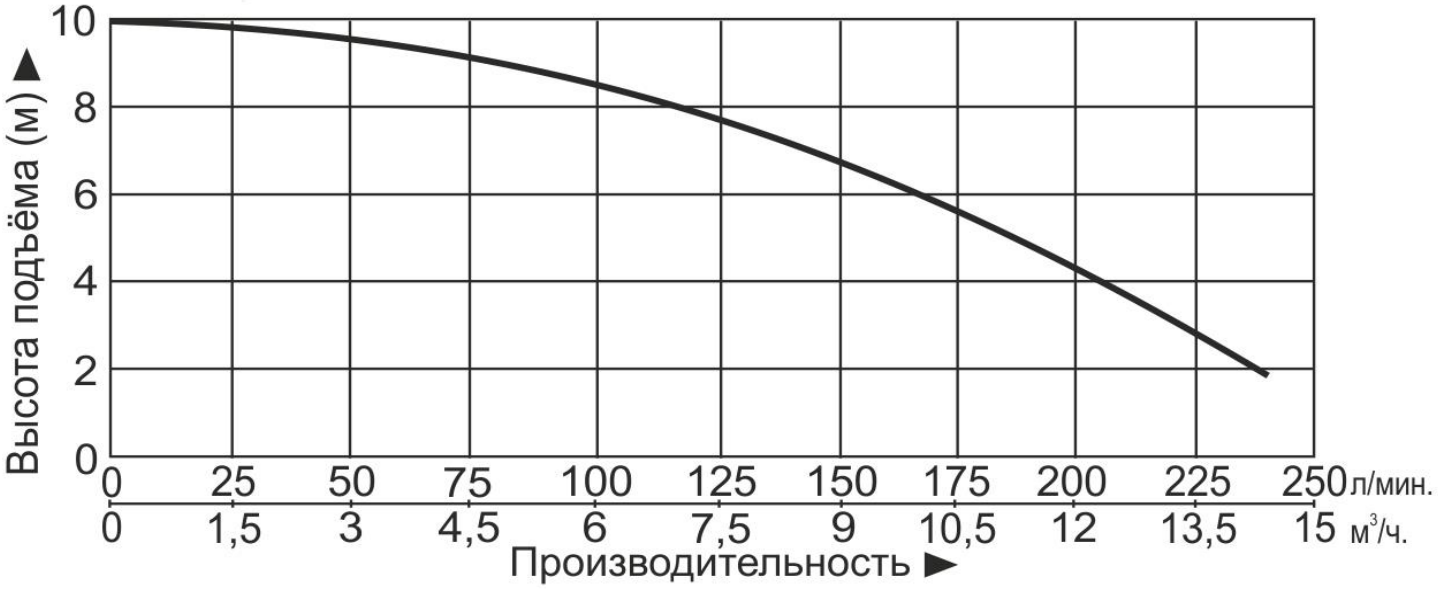

5.4. Модели НК-800, НК-800-Т.

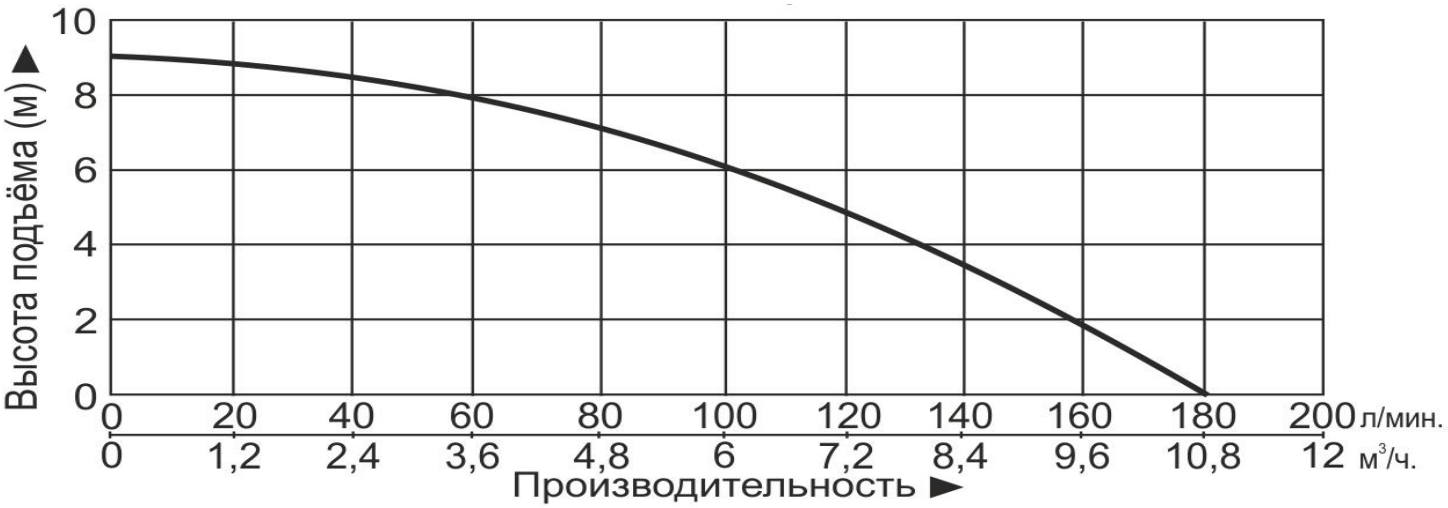

6. Схемы устройства насосов.

6.1. Модель НК-250.

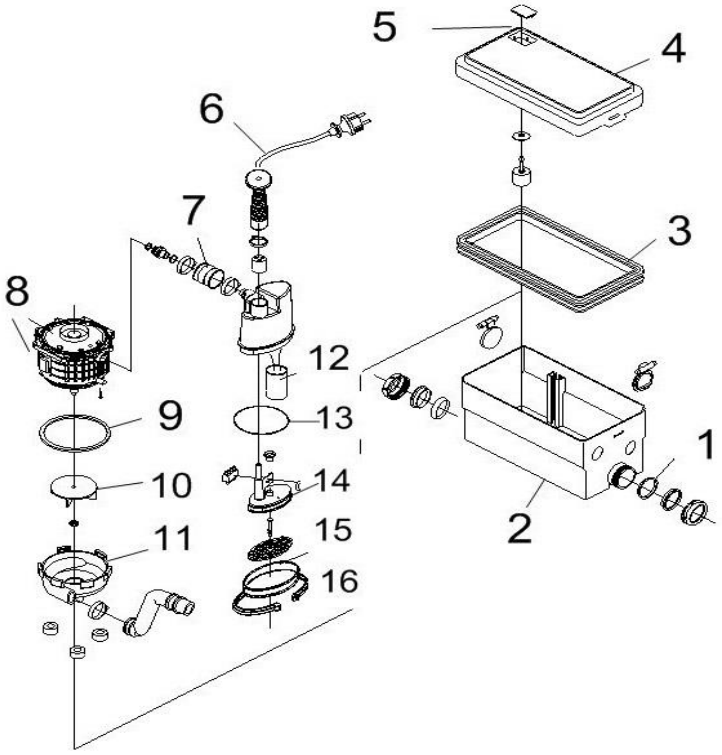

№	Наименование
1.	Входное отверстие.
2.	Корпус.
3.	Уплотнение крышки.
4.	Крышка.
5.	Выключатель питания.
6.	Сетевой кабель со штепселем.
7.	Защитный рукав.
8.	Мотор.
9.	Прокладка.
10.	Крыльчатка.
11.	Насосная камера
12.	Пусковой конденсатор.
13.	Прокладка.
14.	Крышка коробки переключателей.
15.	Мембрана коробки переключателей.
16.	Хомут коробки переключателей.

6.2. Модель НК-400.

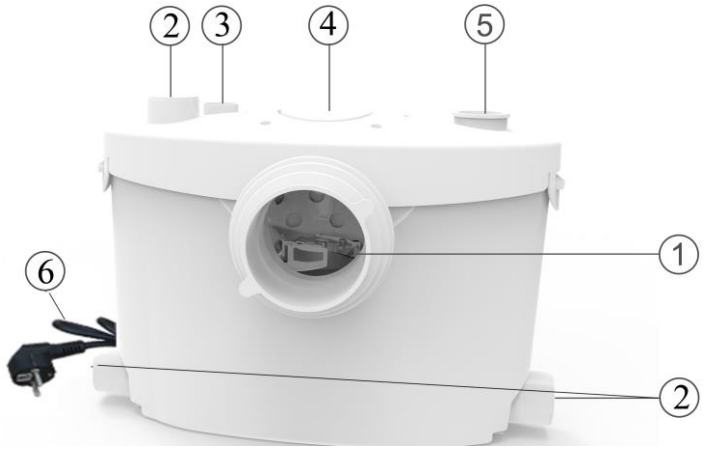

№	Наименование
1.	Входное отверстие для унитаза.
2.	Входные отверстия.
3.	Вентиляционное отверстие.
4.	Ремонтная панель.
5.	Выходное отверстие.
6.	Сетевой кабель со штепселем.

6.3. Модель НК-400А.

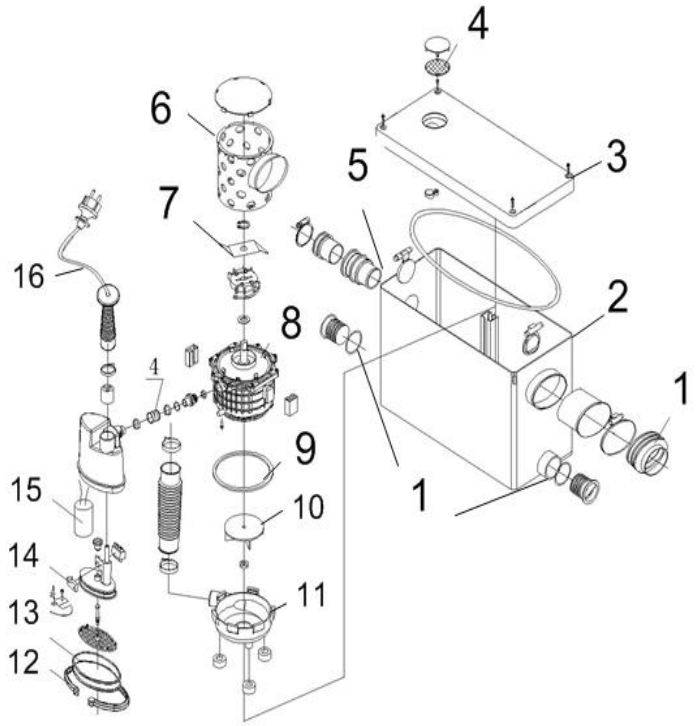

№	Наименование
1.	Входное отверстие.
2.	Корпус.
3.	Крышка.
4.	Воздушный фильтр.
5.	Выходное отверстие.
6.	Пластиковая сетка.
7.	Измельчающий нож.
8.	Мотор.
9.	Прокладка.
10.	Крыльчатка.
11.	Насосная камера.
12.	Хомут коробки переключателей.
13.	Мембрана коробки переключателей.
14.	Микровыключатель.
15.	Пусковой конденсатор.
16.	Сетевой кабель со штепселем.

6.4. Модель НК-100, НК-100-Н.

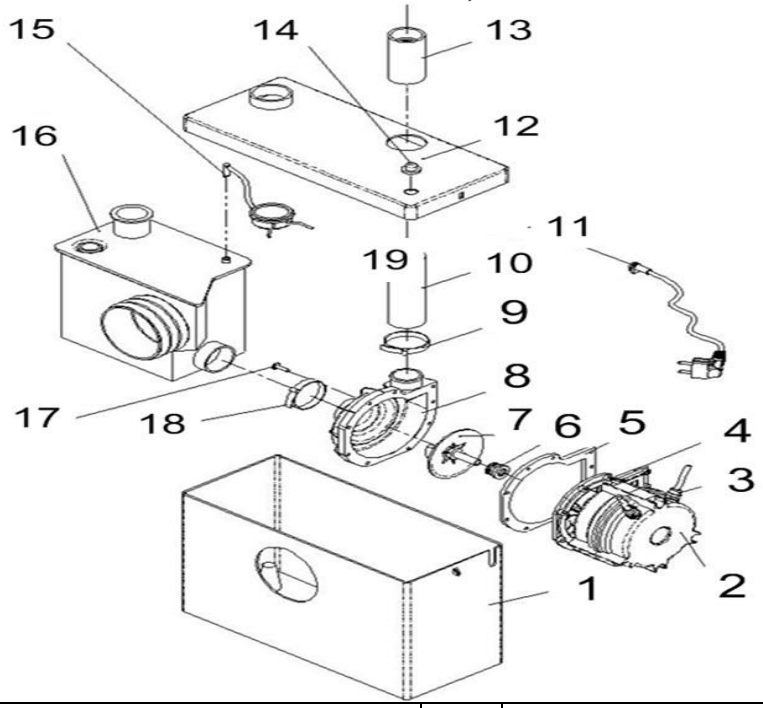

№	Наименование	№	Наименование
1.	Корпус.	10.	Выходной патрубок.
2.	Мотор.	11.	Сетевой кабель со штепселем.
3.	Гайка.	12.	Крышка.
4.	Фланец.	13.	Обратный клапан.
5.	Прокладка.	14.	Выключатель питания.
6.	Сальник (механическое уплотнение).	15.	Воздушный переключатель.
7.	Крыльчатка.	16.	Бак.
8.	Насосная камера.	17.	Винт.
9.	Хомут.	18.	Хомут.

6.5. Модель НК-800.

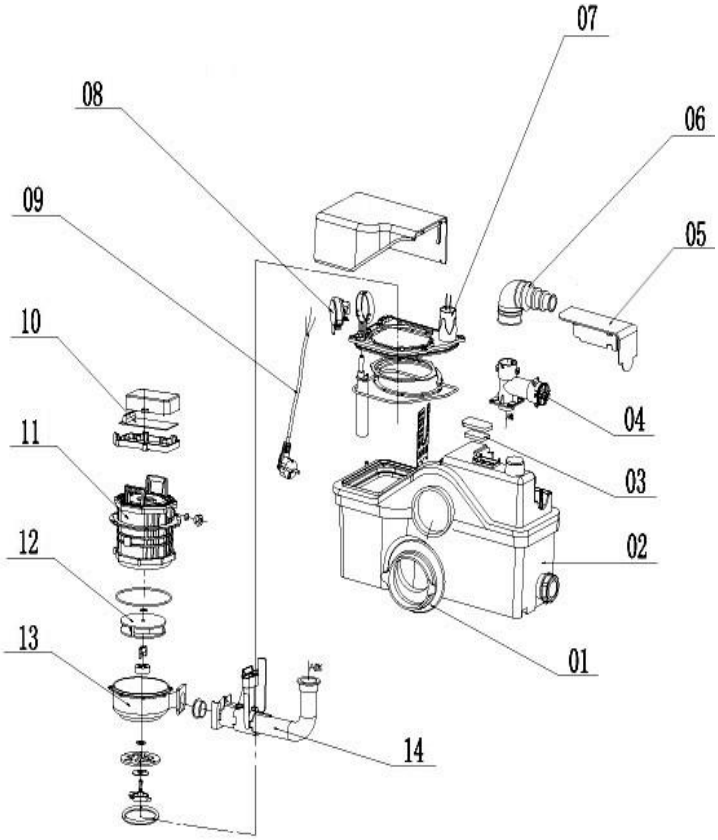

№	Наименование
1.	Патрубок для подключения унитаза.
2.	Корпус.
3.	Фильтр.
4.	Выходной патрубок.
5.	Крышка выходного патрубка.
6.	Угловой патрубок.
7.	Пусковой конденсатор.
8.	Воздушный переключатель.
9.	Сетевой кабель со штепселем.
10.	Печатная плата.
11.	Мотор.
12.	Крыльчатка.
13.	Насосная камера.
14.	Входной патрубок.

6.6. Модель НК-800-Т.

№	Наименование
1.	Ремонтная панель.
2.	Вентиляционное отверстие.
3.	Входное отверстие для унитаза.
4.	Входные отверстия.
5.	Аварийное выходное отверстие.
6.	Выходное отверстие.
7.	Сетевой кабель со штепселем.

***Производитель оставляет за собой право вносить изменения в вышеуказанные конструкции насосов в целях их совершенствования.**

6.7. Установочные размеры.

6. 7.1. Модель НК-250.

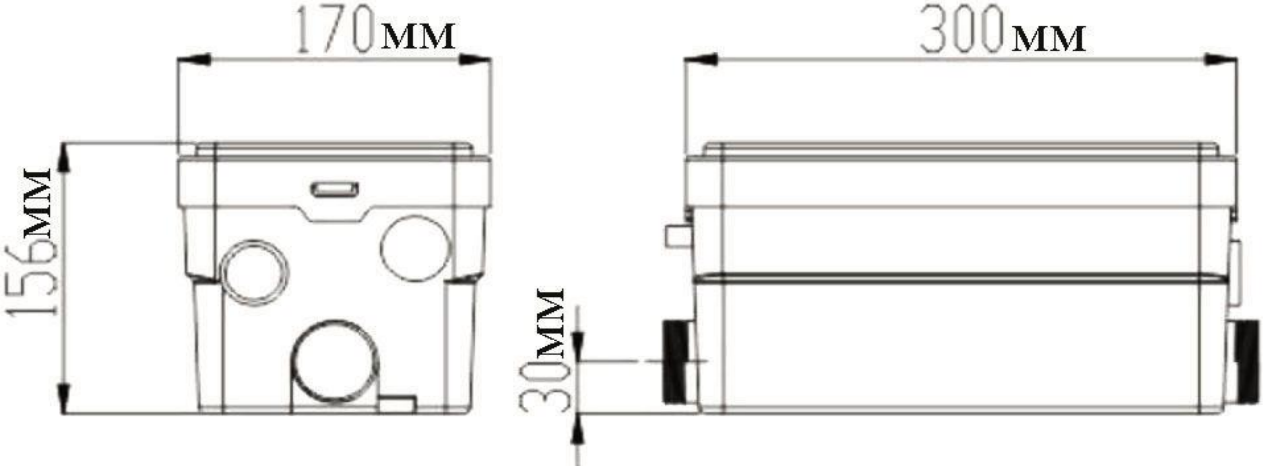

6.7.2. Модель НК-400.

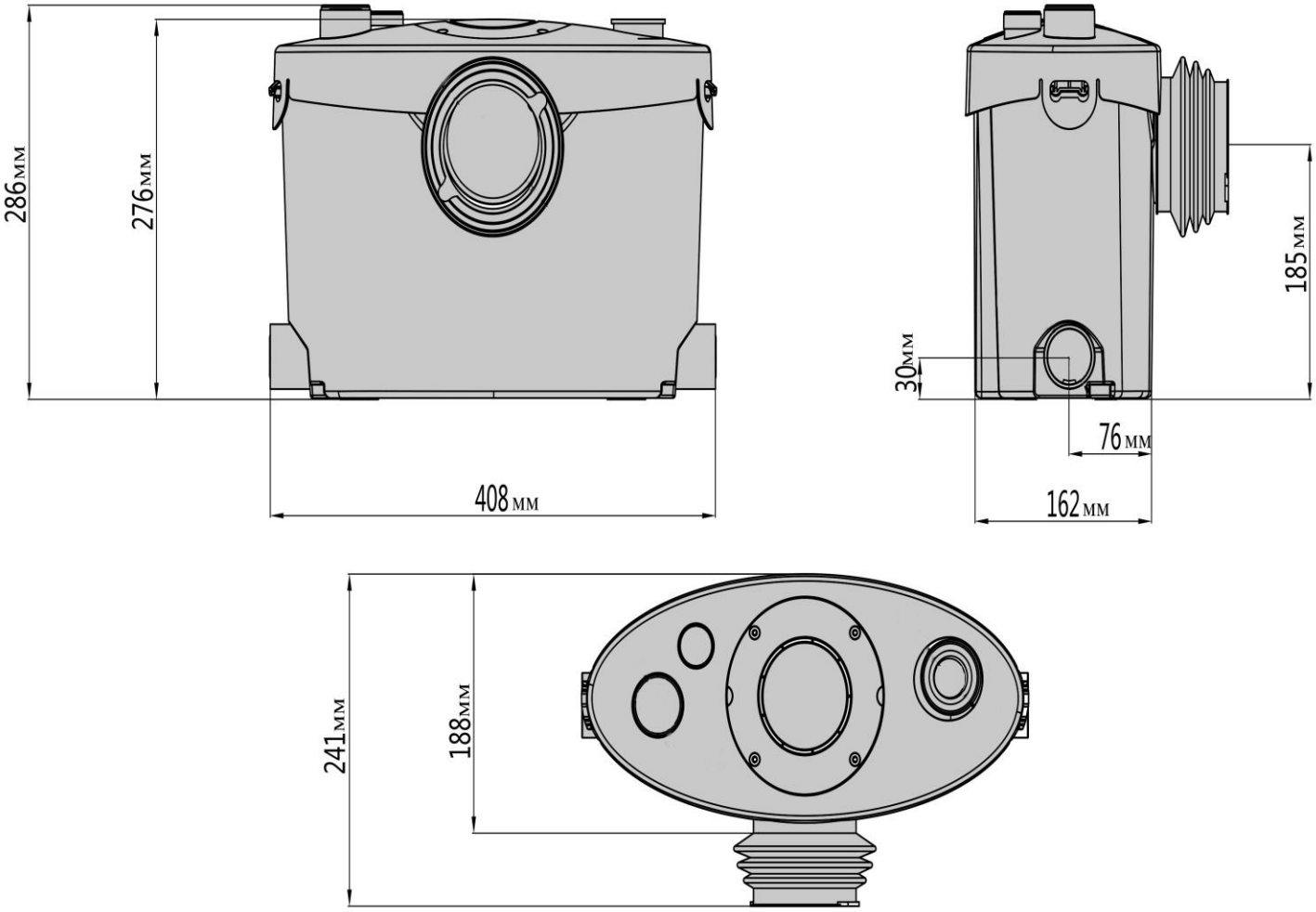

6.7.3. Модель НК-400А.

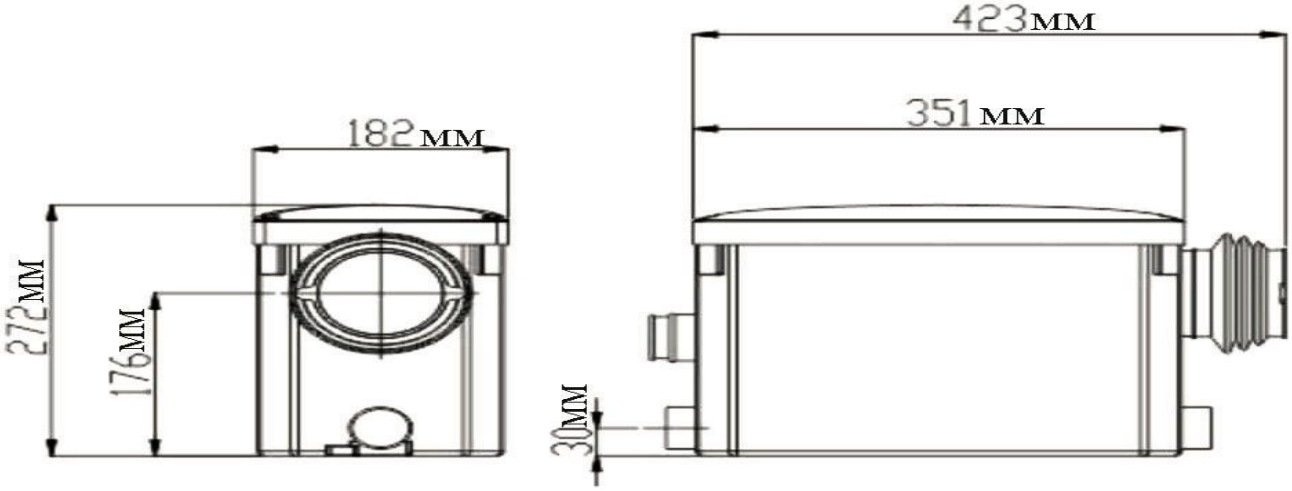

6.7.4. Модели НК-100, НК-100-Н.

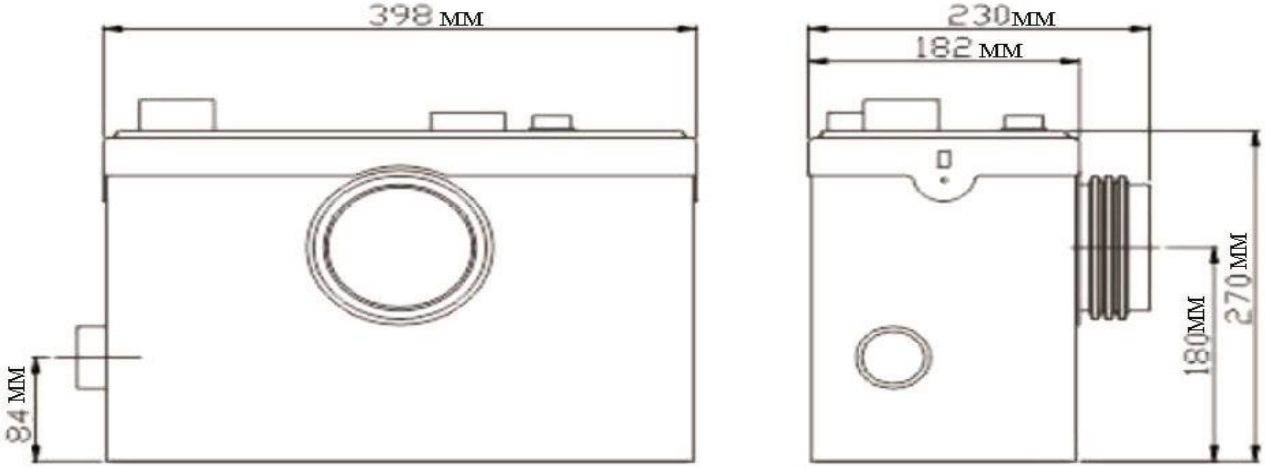

6.7.5. Модель НК-800.

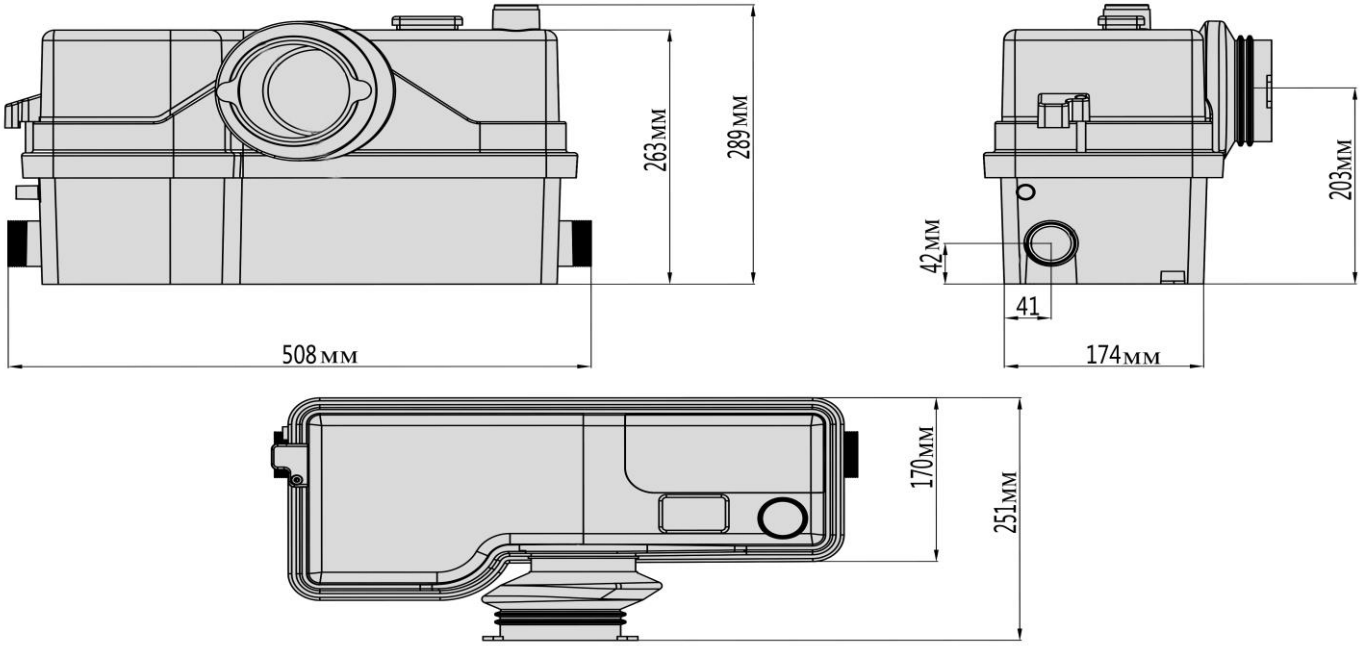

6.7.6. Модель НК-800-Т.

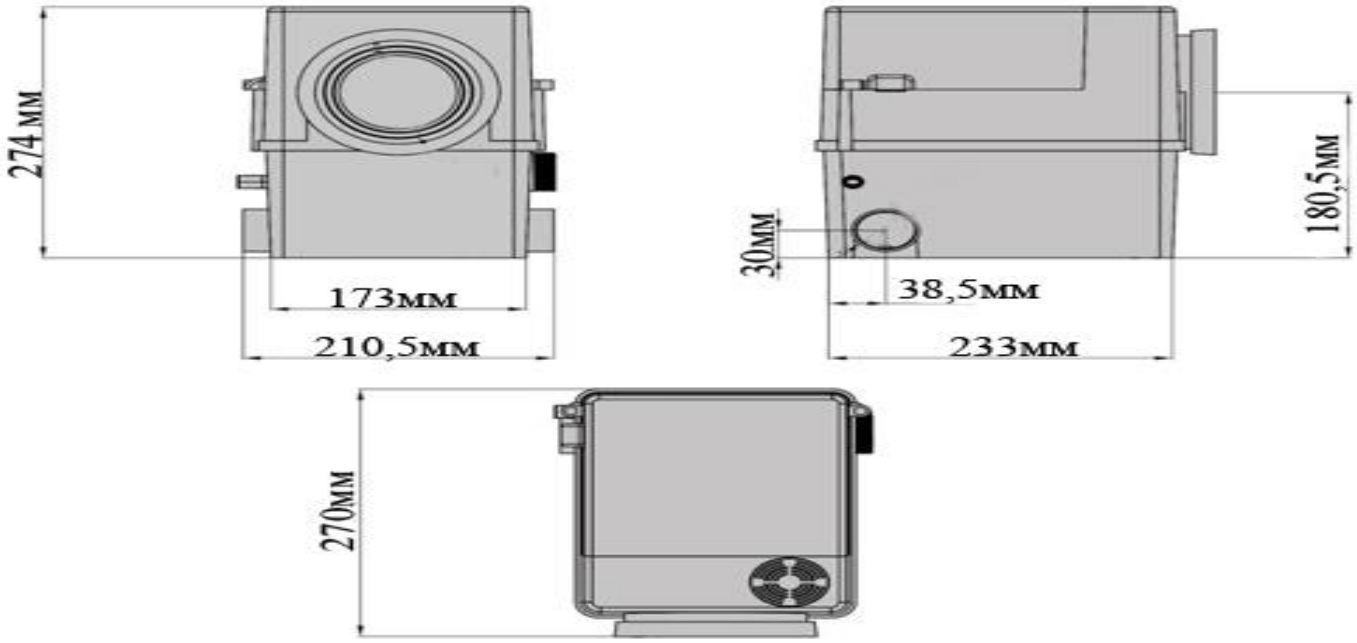

7. Примеры установки насосов.

7.1. Модель НК-250.

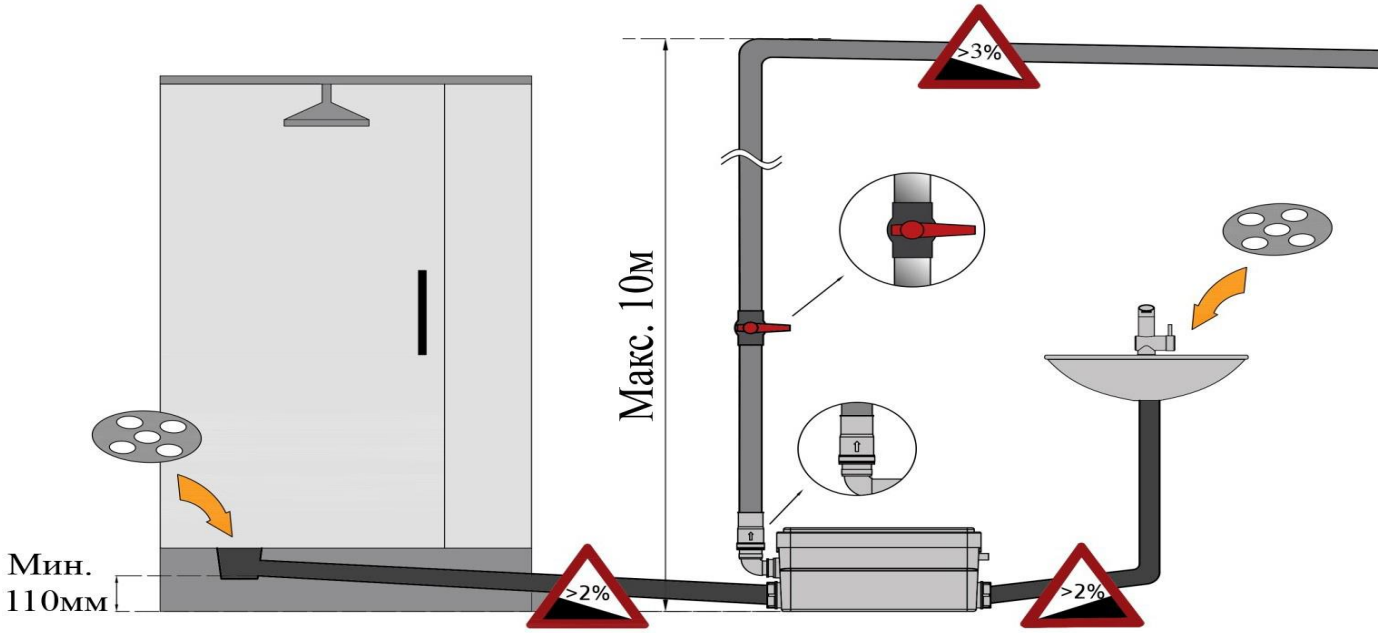

7.2. Модель НК-400.

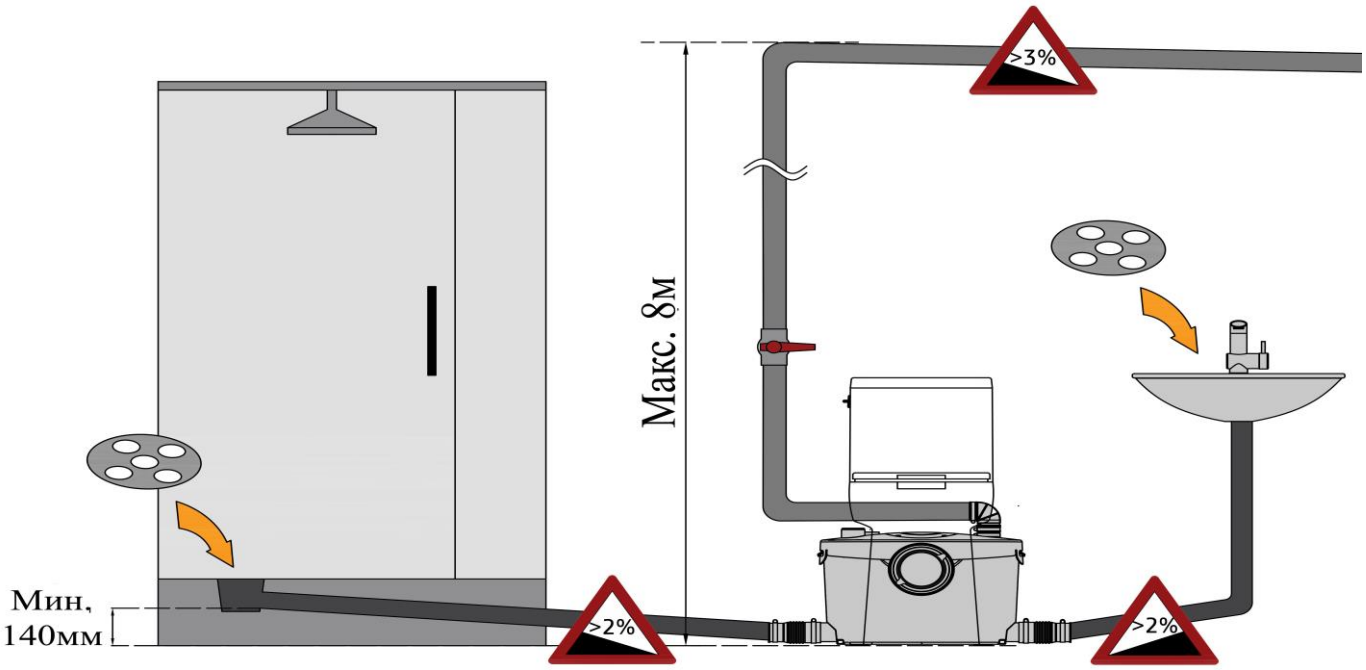

7.3. Модель НК-400А.

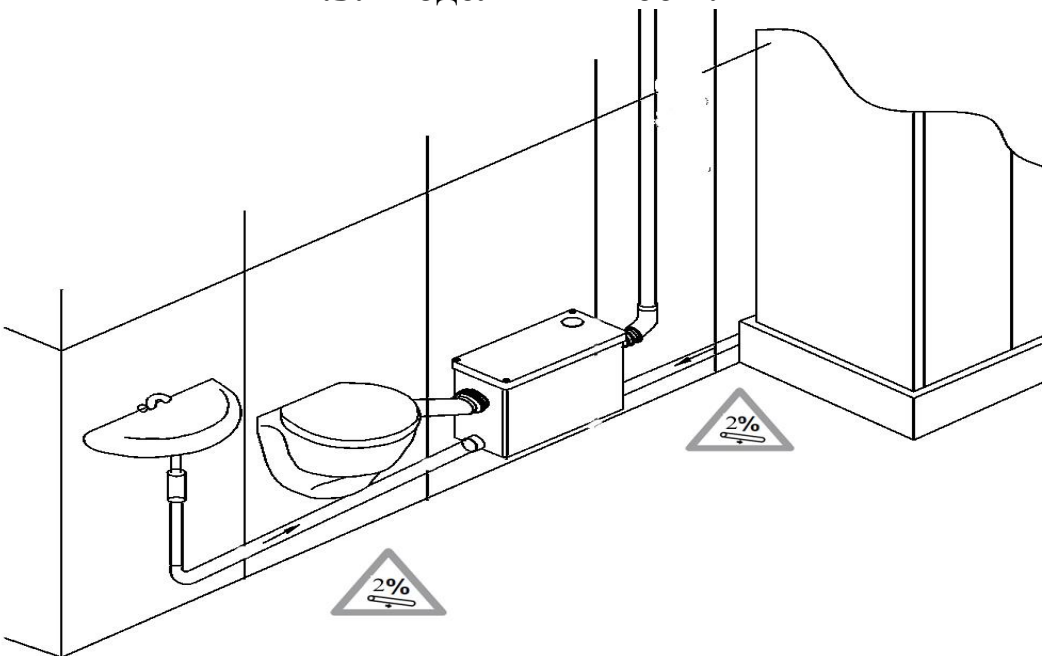

7.4. Модели НК-100, НК-100-Н.

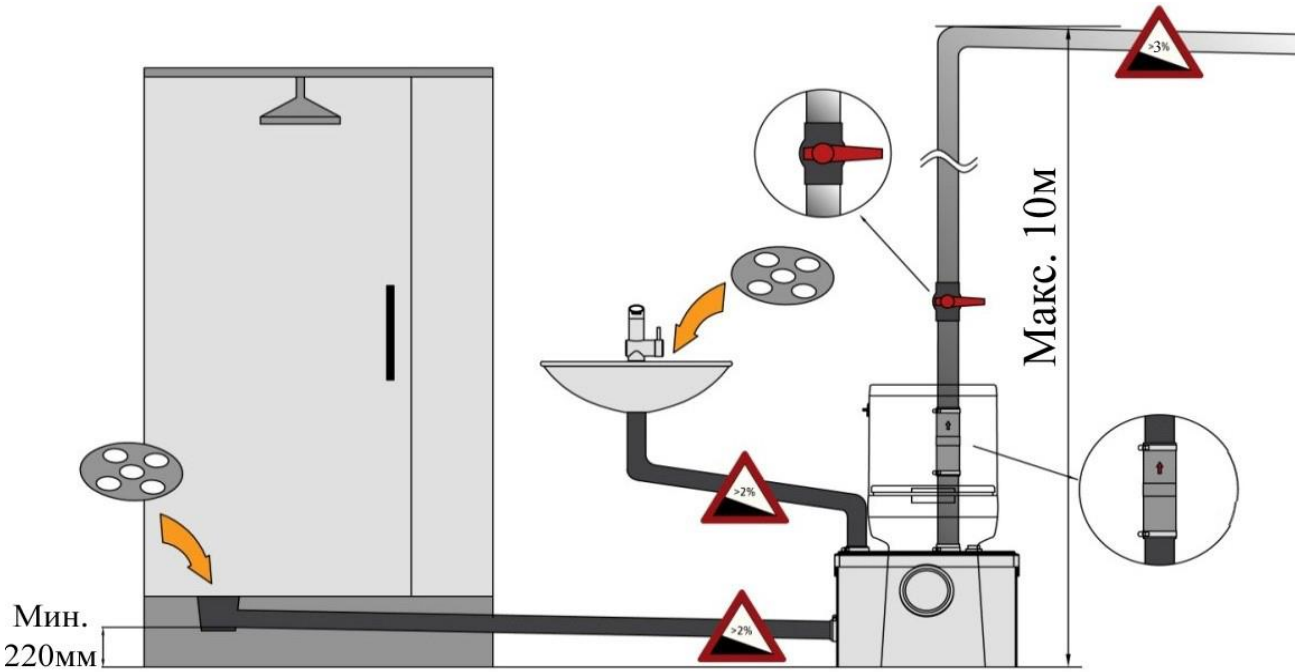

7.5. Модель НК-800.

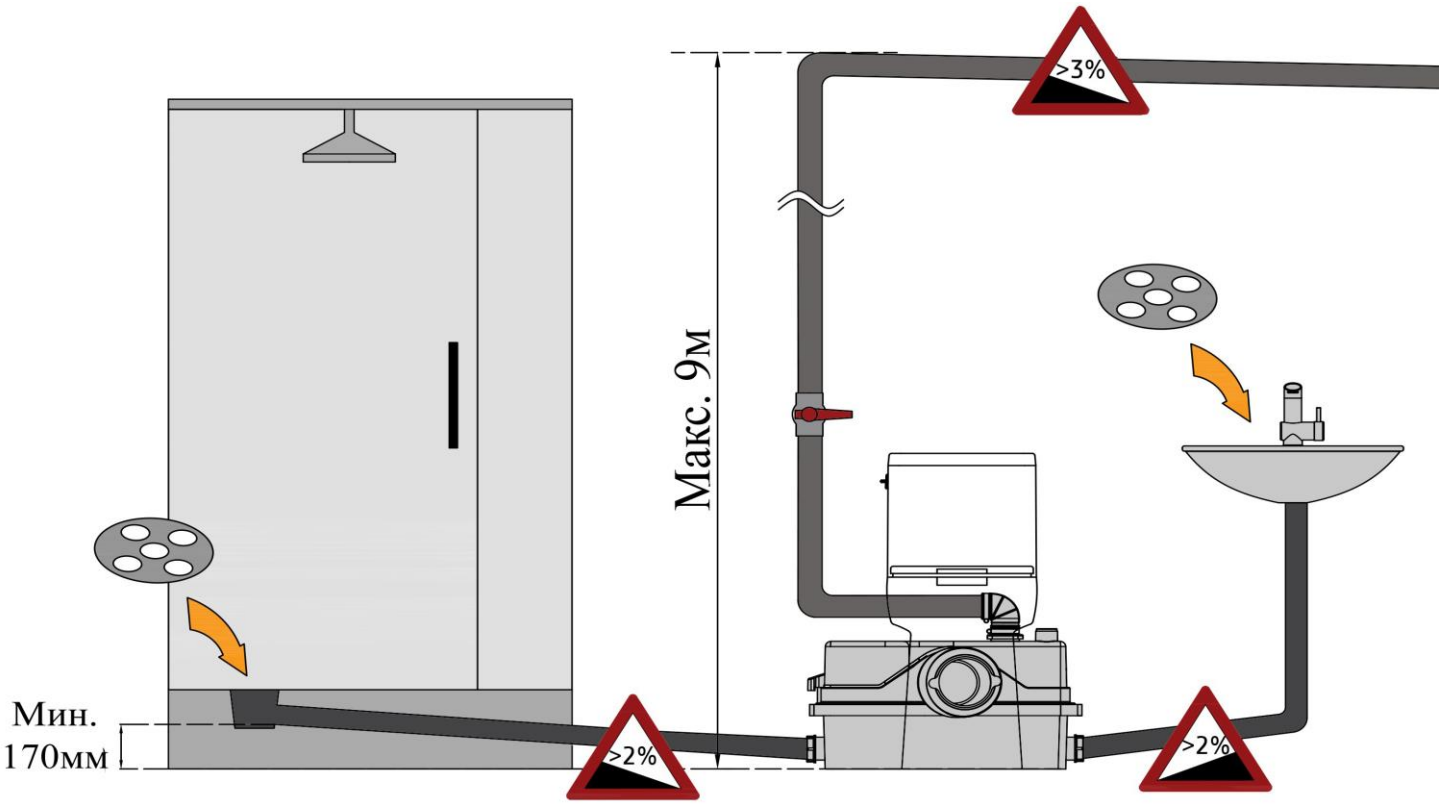

7.6. Модель НК-800-Т.

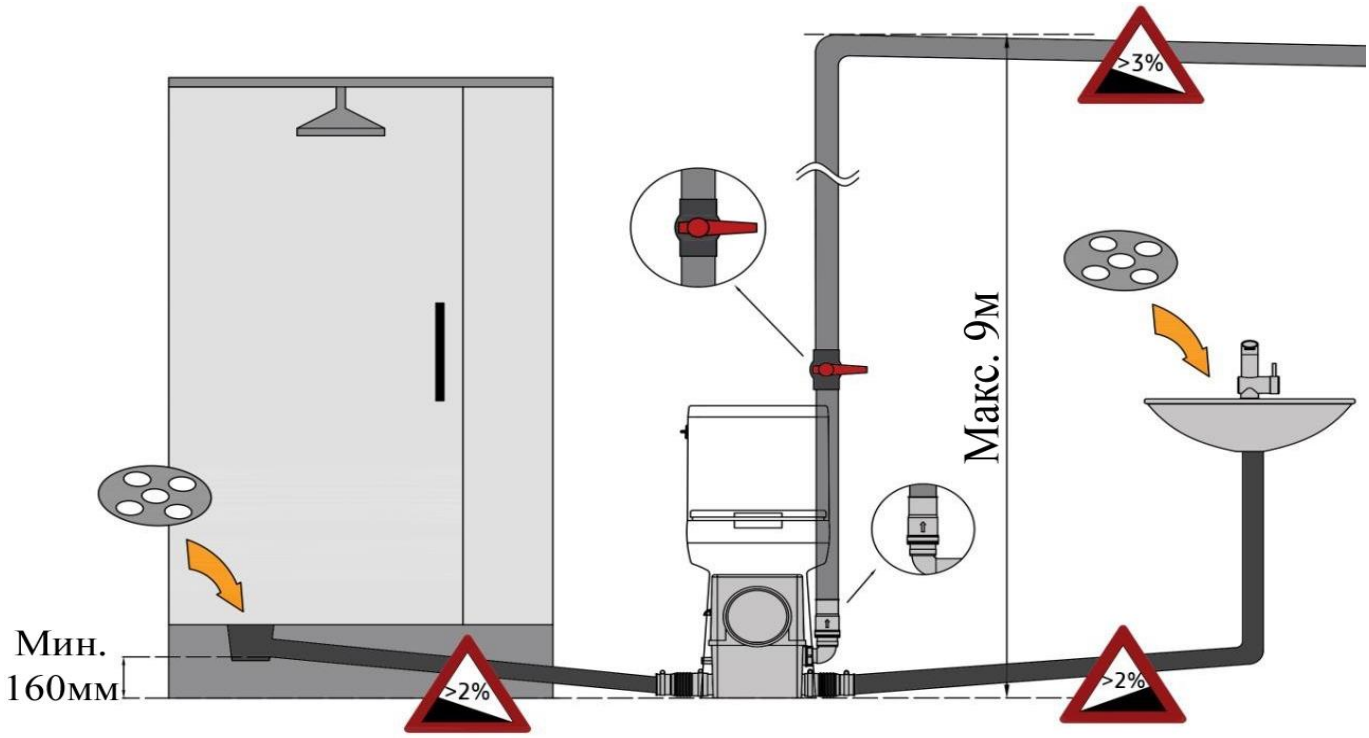

8. Установка насоса.

Установку и подключение насоса должен производить квалифицированный специалист. Прежде чем подключить насос к электросети, убедитесь, что напряжение и частота для данной модели, указанные в таблице с характеристиками, соответствуют параметрам подключаемой электросети (220В/50Гц). Источник питания, к которому подключается насос, должен иметь заземление и УЗО! Помните, что мороз может повредить насос и трубопроводы!

Внимание! Недопустимо присутствие в перекачиваемой насосом жидкости химически агрессивных веществ, кислот, щелочей растворителей, пластиковых изделий, гигиенических прокладок, бумажных полотенец, волос, металлических изделий, камней, строительного мусора, тряпок, презервативов и т. д. Невыполнение данного требования приведет к негарантийной поломке насоса.

1. Перед установкой насоса внимательно прочитайте данное руководство по эксплуатации.

2. Закрепите фиксирующие крепления на корпусе насоса при помощи винтов (смотрите рисунок ниже, на примере насоса модели НК-250).

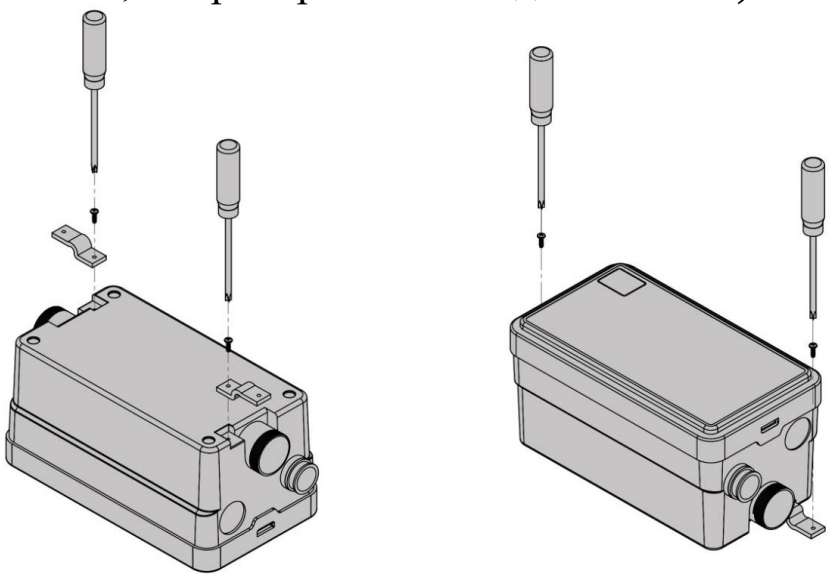

3. Соедините выходной патрубок унитаза со входным патрубком насоса для подключения унитаза и закрепите его хомутом (кроме модели НК-250). При необходимости смажьте выходной патрубок унитаза силиконовой смазкой или жидким мылом. При подключении унитаза через дополнительный трубопровод его длина должна составлять не более 150 мм, угол уклона не менее 3%. Высота оси выходного патрубка унитаза должна составлять 180 мм от уровня пола санузла.

4. Закрепите канализационный насос на полу санузла при помощи фиксирующих креплений и саморезов.

5. Присоедините сливные трубопроводы от душевой кабины и/или раковины к входным отверстиям насоса при помощи патрубков и затяните их хомутами. Угол уклона сливного трубопровода должен быть не менее 3%. Высота сливного отверстия душевой кабины или ванны над уровнем пола, на котором установлен канализационный насос, должна составлять 110 - 220 мм. Сливное отверстие должно иметь фильтр-сетку для предотвращения попадания волос внутрь насоса.

6. Насос модели НК-400 позволяет организовать дополнительное подключение санитарно-технического прибора, в случае необходимости. Аккуратно срежьте выступ на крышке канализационного насоса ножовкой и при помощи патрубка и хомута подключите сливную трубу в образовавшееся отверстие (смотрите рисунок ниже). **Внимание! Санитарно-технические приборы не должны иметь течей, в противном случае канализационный насос будет постоянно включаться.**

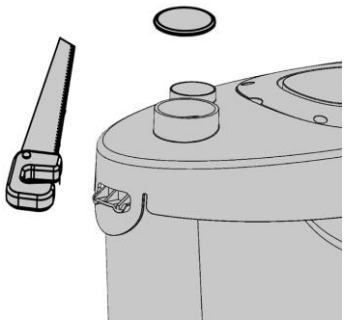

9. Подключение к канализации.

1. Установите угловой патрубок конусной формы на выходное отверстие канализационного насоса и закрепите его хомутом. Используйте подходящий для вашего трубопровода диаметр патрубка, оставшуюся часть патрубка срежьте.
2. После горизонтальной части напорного трубопровода не должно быть вертикальной части! Вертикальная часть трубопровода всегда должна предшествовать горизонтальной (смотрите рисунок ниже).

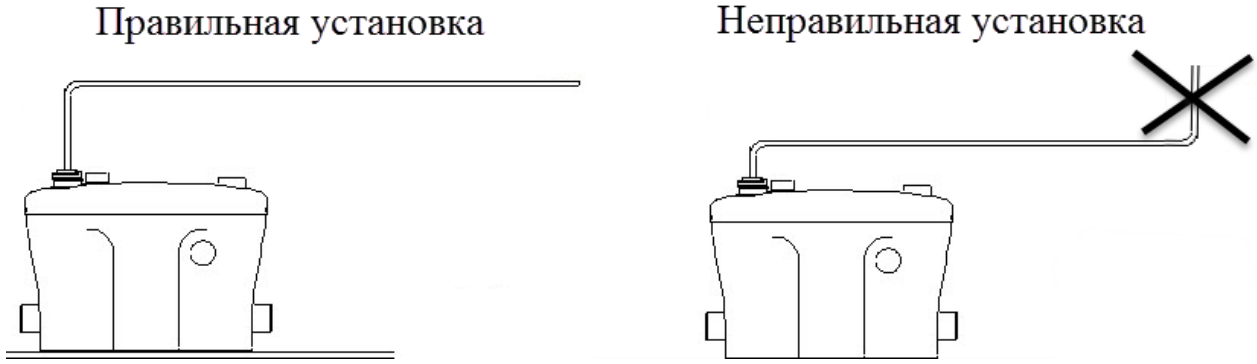

3. Все изгибы трубопровода должны быть плавными, каждый изгиб уменьшает допустимую длину горизонтального трубопровода на 1 метр.

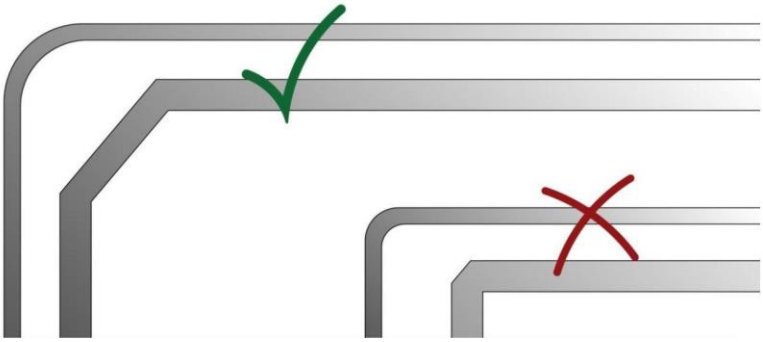

4. Горизонтальная часть трубопровода должна иметь уклон ≥ 3%.
5. На горизонтальных участках не должно быть подъемов и провисаний.
6. Каждый метр вертикального напорного трубопровода уменьшает допустимую длину горизонтального трубопровода на 10 метров.
7. Напорный трубопровод должен быть надежно защищен от промерзания в зимний период.
8. Если горизонтальный трубопровод имеет длину более 10 метров, то после первых от насоса десяти метров необходимо использовать трубопровод большего диаметра! На рисунках ниже приведены примеры соотношения длины горизонтального и вертикального трубопроводов. Максимальные значения этих параметров для каждой модели приведены в пункте 4 настоящего руководства.

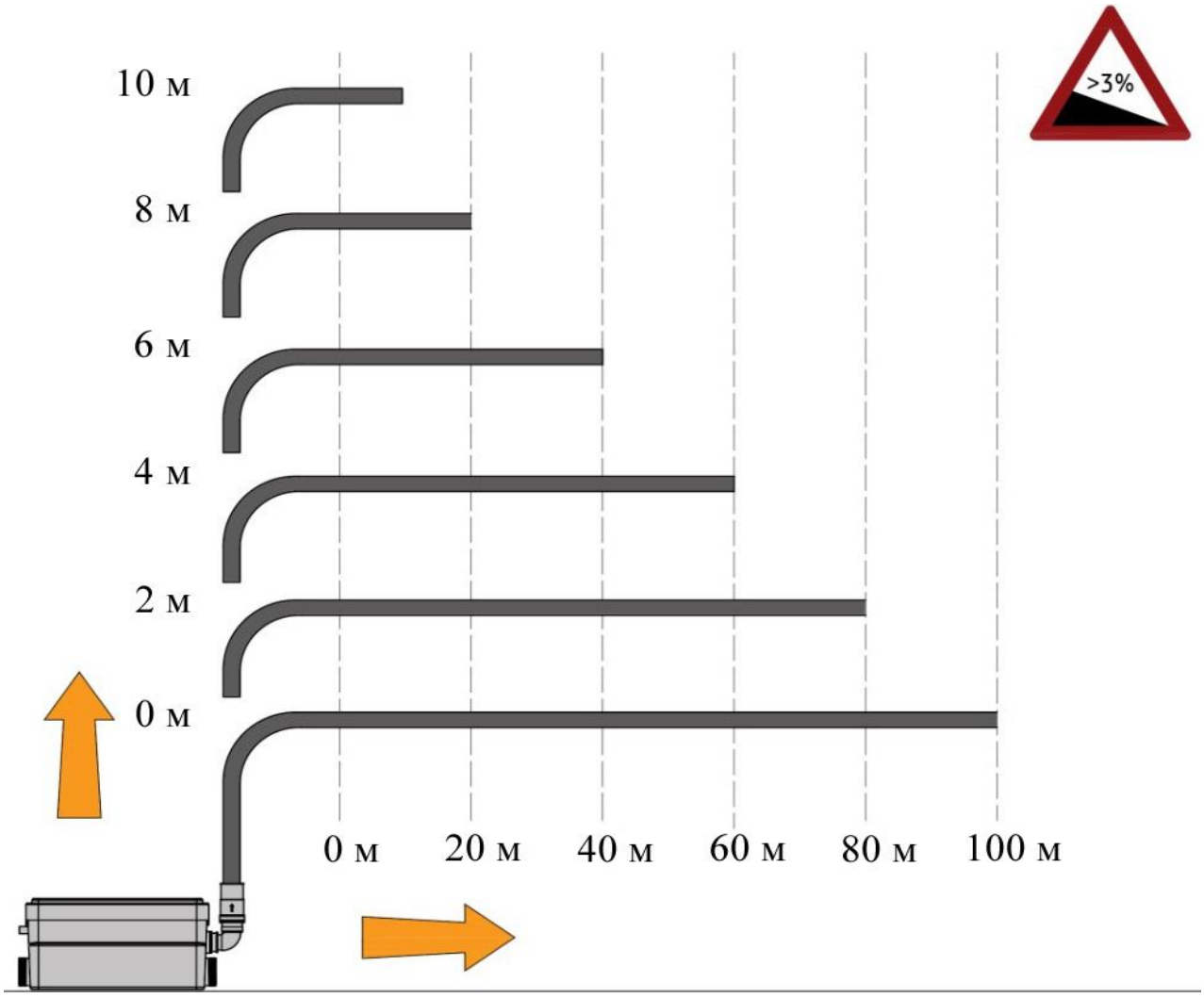

Для модели НК-250

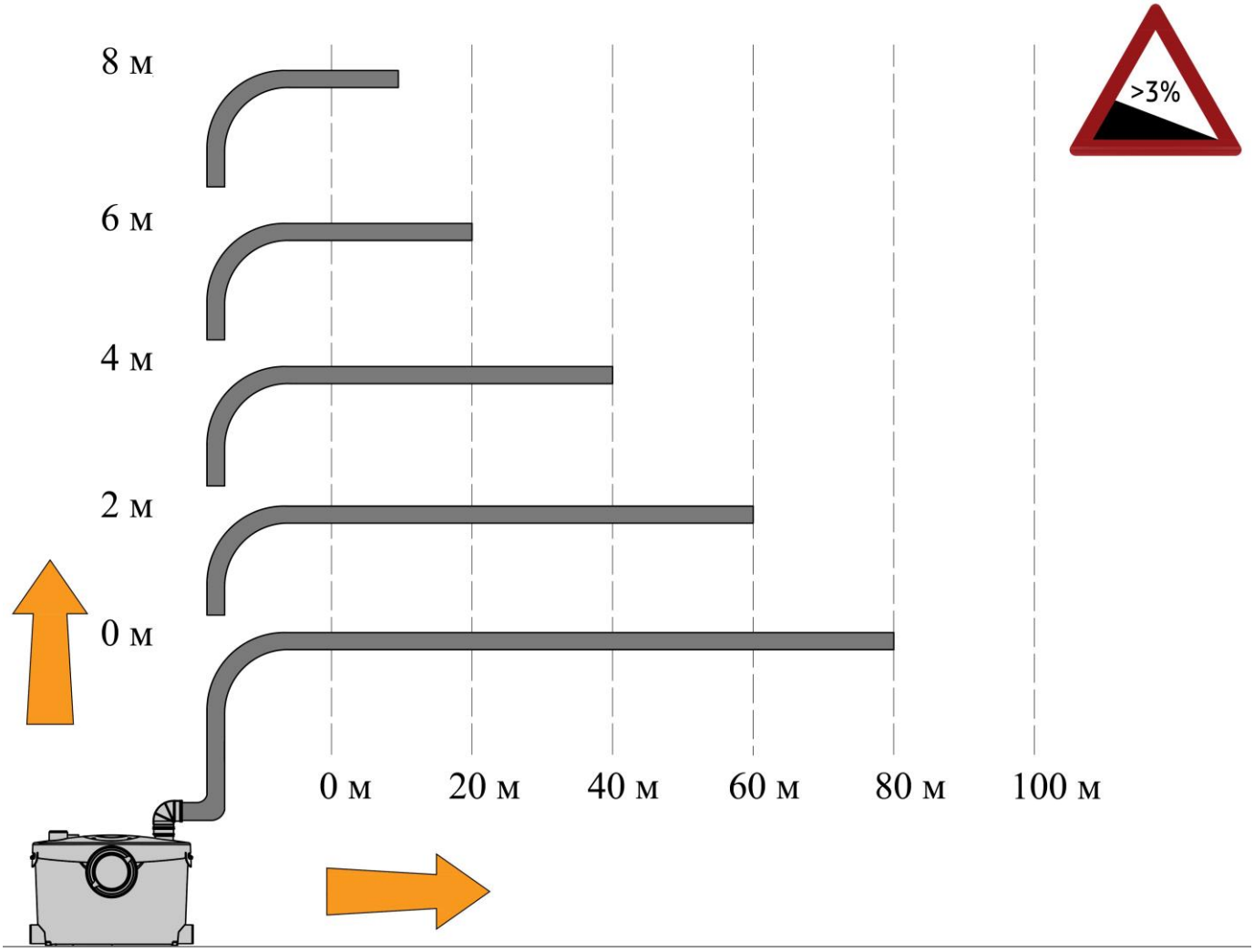

Для моделей НК-400, НК-400А (на примере модели НК-400)

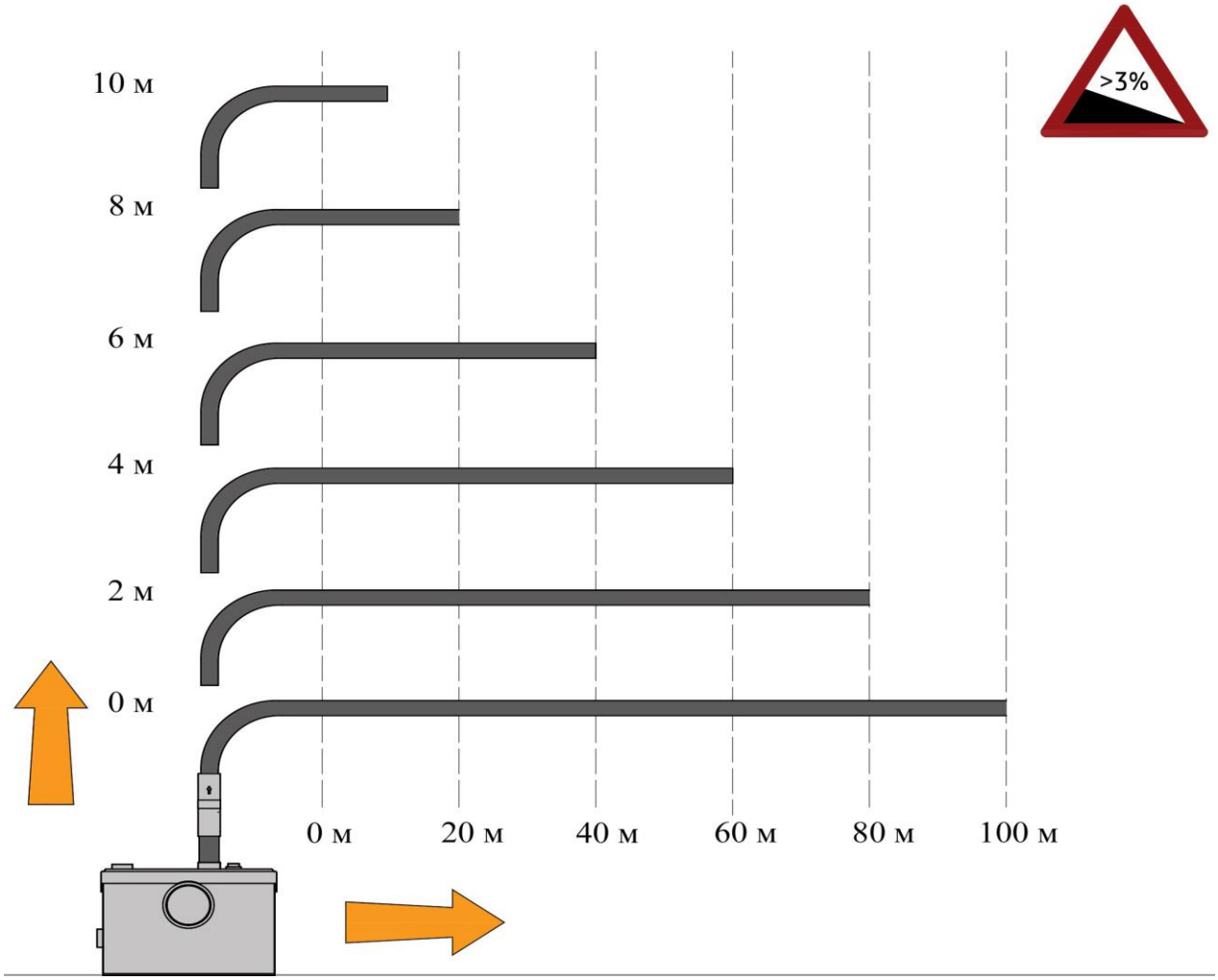

Для моделей НК-100, НК-100-Н

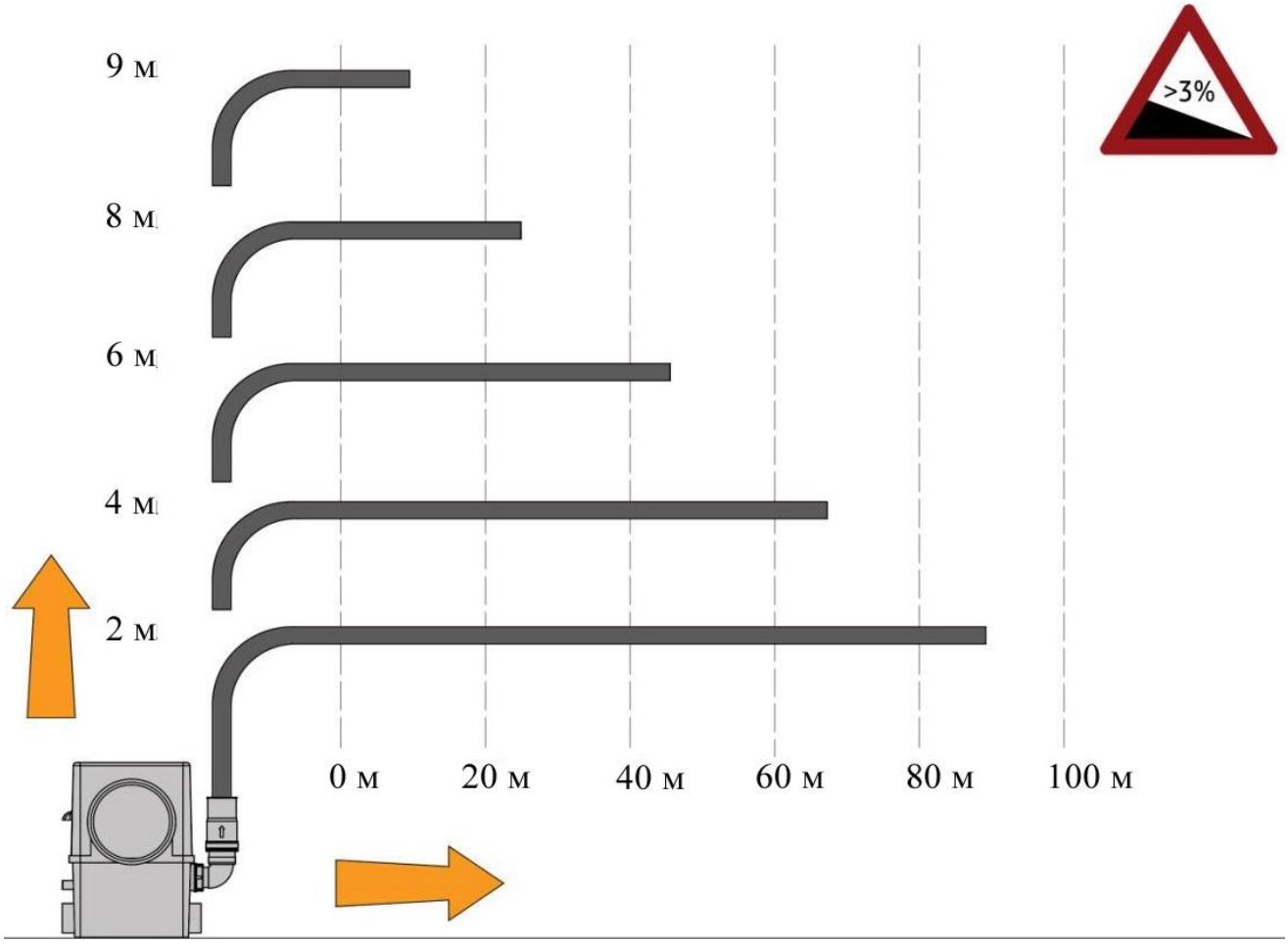

Для моделей НК-800, НК-800-Т (на примере модели НК-800-Т)

10. Электрическое подключение.

Внимание! Электрическое подключение канализационного насоса должно производиться квалифицированным специалистом.

1. Источник питания канализационного насоса должен находиться на расстоянии не менее 1 метра от душевой кабины или ванной и быть влагозащищенным. Источник питания должен быть надлежаще заземлен и оборудован УЗО с током срабатывания не более 30мА.

2. Если насос находится слишком далеко от источника питания и необходимо использовать удлинитель для его подключения, сечение провода удлинителя должно соответствовать мощности подключаемого насоса и увеличиваться с увеличением его длины, иначе насос не сможет работать нормально из-за значительного падения напряжения в удлинителе. **Сечение удлинителя должен подбирать квалифицированный специалист!** Если удлинитель используется вне помещения, провод удлинителя должен быть с резиновой изоляцией.

3. Заземление насоса должно осуществляться стальным проводом без изоляции диаметром не менее 6 мм. Один конец провода необходимо присоединить к насосу с помощью заземляющего винта, а другой конец провода - присоединить к заземлителю.

В качестве заземлителей могут быть использованы:

а. Вертикально забитые в землю стальные трубы (с толщиной стенок не менее 3.5 мм), стержни, стальные ленты (с толщиной не менее 4 мм или размером поперечного сечения не менее 48 мм).

б. Металлические трубы артезианских колодцев.

в. Металлические трубы зданий и сооружений, исключая газопроводные трубы, трубы отопительной и водопроводной систем.

г. Проволока диаметром не менее 6 мм.

Расстояние от заземлителей до фундаментов зданий и сооружений должно быть не менее 1,5 м. Верхнюю кромку труб и заземлителей из стальных лент необходимо закапывать на глубину не менее 0,6 м. Заземляющий провод должен быть надежно присоединен к заземлителю.

4. По окончанию монтажа спустите воду в унитаз и насос должен включиться, убедитесь, что все соединения герметичны. Насос должен выключиться в течение 5-20 секунд в зависимости от высоты подъема, если насос продолжает работать дольше, отключите его и проверьте выходной трубопровод на предмет деформации и засора.

5. **ЗАПРЕЩАЕТСЯ:** 1) Эксплуатировать насос при возникновении во время его работы хотя бы одной из следующих неисправностей: повреждение кабеля электропитания; появление запаха и/или дыма, характерного для горящей изоляции; высокий уровень шума при работе; появление трещин в корпусных деталях. 2) Эксплуатировать изделие внутри резервуаров и в помещениях с взрывоопасными и легковоспламеняющимися веществами. 3) Подключать насос с неисправным мотором к электросети. 4) Производить ремонт насоса самостоятельно в гарантийный период.

11. Меры предосторожности.

1. Для правильной и безопасной эксплуатации насоса внимательно прочтите данное руководство по эксплуатации и строго придерживайтесь его требований.
2. Эксплуатировать насос разрешается только в соответствии с назначением, указанным в руководстве по эксплуатации.
3. Запрещено изменять конструкцию насоса.
4. При эксплуатации насоса необходимо соблюдать все требования безопасности, указанные в данном руководстве по эксплуатации, не подвергать его ударам, перегрузкам, воздействию высоких температур, атмосферных осадков и прямых солнечных лучей.
5. Запрещается перемещать насос за шнур электропитания.
6. Не допускайте натягивания, перекручивания и попадания под различные грузы шнура питания, а также соприкосновения его с острыми, горячими и масляными поверхностями.
7. Все работы с насосом необходимо производить при выключенном электропитании.
8. Запрещается использование насоса детьми и людьми с ограниченными возможностями, а также лицами в состоянии алкогольного или наркотического опьянения.
9. **Запрещается:**

- обслуживание и ремонт подключенного к электросети насоса;
- включать насос в электросеть без заземления и УЗО;
- изменять схему включения насоса в сеть;
- эксплуатировать насос без защитных кожухов деталей, находящихся под напряжением;
- эксплуатировать насос внутри котлов, резервуаров, в помещениях с легковоспламеняющимися и взрывоопасными веществами;
- перекачивать легковоспламеняющиеся, взрывчатые, агрессивные жидкости, соленую воду;
- подключать насос с неисправным мотором в электросеть;
- разбирать мотор насоса с целью устранения неисправностей (в гарантийный период);
- эксплуатировать насос при возникновении во время его работы хотя бы одной из следующих неисправностей: 1) повреждение шнура электропитания, 2) появление дыма и/или запаха гари, 3) поломка или появление трещин в корпусных деталях.

10. **Насос необходимо эксплуатировать в строгом соответствии с предназначением и расчетными номинальными параметрами!**
11. **Производитель не несет ответственность за несчастный случай или повреждение насоса, вызванные его неправильной эксплуатацией или несоблюдением описанных в данном руководстве требований.**

12. Чистка.

Насос промывается естественным образом при регулярном использовании сливного бачка унитаза. Если Вы используете насос редко, желательно время от времени производить внутреннюю очистку насоса:

1. Отключите насос от источника питания.
2. Налейте моющее средство в сливной бочок унитаза и спустите воду.
3. Дайте моющему средству подействовать приблизительно 5 минут.
4. Подключите насос к источнику питания и повторно спустите воду с бачка.

Внимание! Если насос не будет использоваться длительное время, желательно дважды промыть насос чистой водой, а затем отключить насос от источника питания.

13. Хранение.

Храните насос в хорошо проветриваемом, сухом, защищенном от мороза, влаги и прямых солнечных лучей помещении при температуре от 0°С до +35°С. Избегайте попадания воды на внешние детали насоса.

14. Возможные неисправности и способы их устранения.

Все работы с насосом производите после его отключения от сети электропитания!

Возможная неисправность	Причина	Устранение неисправности
Насос не включается.	Отсутствует электропитание.	Проверьте подключение насоса к источнику электропитания.
	Заклинило крыльчатку или нож – сработала термозащита.	Очистите крыльчатку или нож. Дайте мотору остыть, повторно включите насос через 30 минут.
	Датчик давления заблокирован.	Очистите датчик давления.
Насос медленно откачивает жидкость.	Выходной трубопровод слишком длинный или имеет много изгибов.	Уменьшите длину или количество изгибов выходного трубопровода.
	Диаметр выходного трубопровода слишком маленький.	Используйте выходной трубопровод большего диаметра.
	Насос или трубопровод частично засорён.	Устраните засор.
Насос гудит, но не работает.	Заклинило крыльчатку или нож.	Очистите крыльчатку или нож.
	Мотор или пусковой конденсатор вышел из строя.	Замените мотор или пусковой конденсатор в специализированной мастерской.

Насос откачивает жидкость, но издает посторонний шум.	Насос засорён.	Устраните засор, ставший причиной неправильной работы насоса.
	Обратный клапан неправильно установлен.	Установите обратный клапан правильно.
Насос часто включается.	Имеется течь(и) воды из сантехнических приборов.	Проверьте и устраните течь(и).
	Обратный клапан неправильно установлен или заблокирован.	Проверьте обратный клапан.
	Датчик давления вышел из строя.	Обратитесь в сервисный центр.

15. Гарантийные обязательства.

- **Гарантийный срок хранения – 12 месяцев.**
- **Гарантийный срок эксплуатации – 12 месяцев (для насосов моделей НК-250, НК-400, НК-400А, НК-100, НК-800, НК-800-Т) или 6 месяцев (для насоса модели НК-100-Н) с даты продажи, но при отсутствии на паспорте штампа с указанием даты продажи, гарантийный срок исчисляется с даты изготовления (окончательный срок гарантии устанавливается непосредственно продавцом, но не может превышать 12 месяцев (для насосов моделей НК-250, НК-400, НК-400А, НК-100, НК-800, НК-800-Т) или 6 месяцев (для насоса модели НК-100-Н)).**
- **Претензии не принимаются во всех случаях, указанных в гарантийном талоне, при отсутствии даты продажи и штампа магазина (росписи продавца) в данном руководстве по эксплуатации, отсутствии гарантийного талона.**
- **Гарантийные обязательства не распространяются на неисправности изделия, возникшие в результате: 1) несоблюдения пользователем предписаний данного руководства по эксплуатации, механического повреждения, вызванного внешним ударным или любым иным воздействием, применения изделия не по назначению; 2) стихийного бедствия, действия непреодолимой силы (пожар, несчастный случай, наводнение, удар молнии и др.), неблагоприятных атмосферных и иных внешних воздействий на изделие, таких как: перегрев, размораживание, агрессивные среды и т.д.; 3) использования некачественных расходных материалов и запчастей, наличия внутри изделия посторонних предметов; 4) вскрытия мотора или ремонта вне уполномоченного сервисного центра, к безусловным признакам которых относятся: сорванные гарантийные пломбы, заломы на шлицевых частях крепежных винтов, частей корпуса и т.п., модификация изделия; 5) на принадлежности, запчасти, вышедшие из строя вследствие нормального износа, и расходные материалы, такие как: уплотнительные прокладки,**

сальники, крыльчатка и т. д. Гарантийный ремонт не производится, если деталь, которая подлежит замене, является быстроизнашивающейся. 6) ненадлежащего обращения при эксплуатации, хранении и обслуживании (наличие ржавчины и минеральных отложений, засоры, забивание внутренних и внешних полостей изделия песком, грязью и т.д.).
Изготовитель обязуется в течение гарантийного срока эксплуатации безвозмездно исправлять дефекты продукции или заменять ее, если дефекты не возникли вследствие нарушения покупателем правил пользования продукцией или правил ее хранения. Гарантийный ремонт (безвозмездное устранение недостатков/поломки) изделия производится по предъявлении гарантийного талона, а послегарантийный – платно, в специализированных ремонтных мастерских. Изготовитель не принимает претензии на некомплектность и механические повреждения изделия после его продажи.
Продавец:
Дата продажи_____
Срок действия гарантии_____
Предприятие торговли (продавец)_____

Место для печати (росписи)_____

Покупатель:_____
С условиями и сроком гарантии, предложенными продавцом и указанными в гарантийном талоне, согласен. Изделие проверено и является исправным на момент покупки, изделие получено в полном комплекте, претензий к внешнему виду не имею.
(Место для росписи покупателя)_____
Приобретенное изделие Вы можете обменять или сдать на гарантийный ремонт на месте покупки, после чего продавец отправит его в ближайший сервисный центр.

Изготовлено в КНР.

Дата производства: **Date of production:**